POZ. NW2 PODSTAWA CENTRALI (x1)

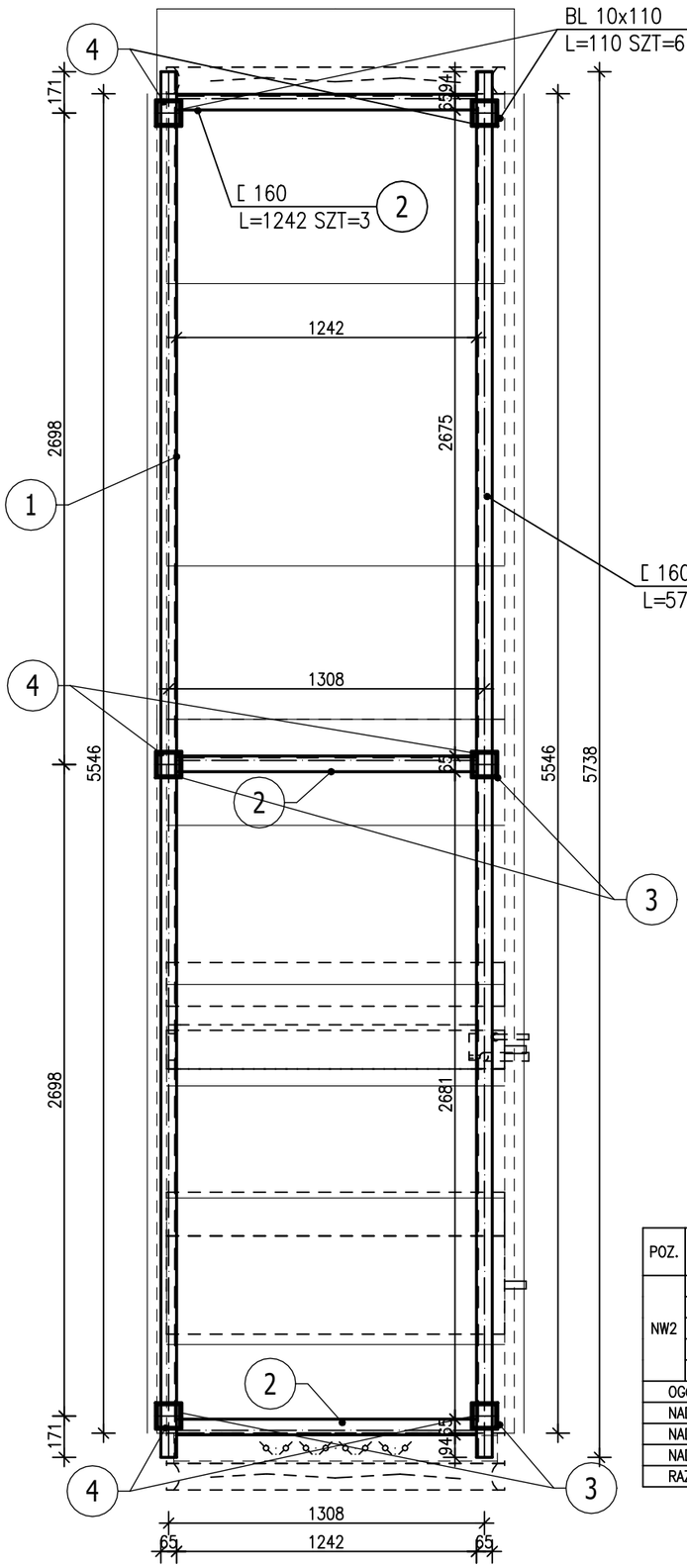

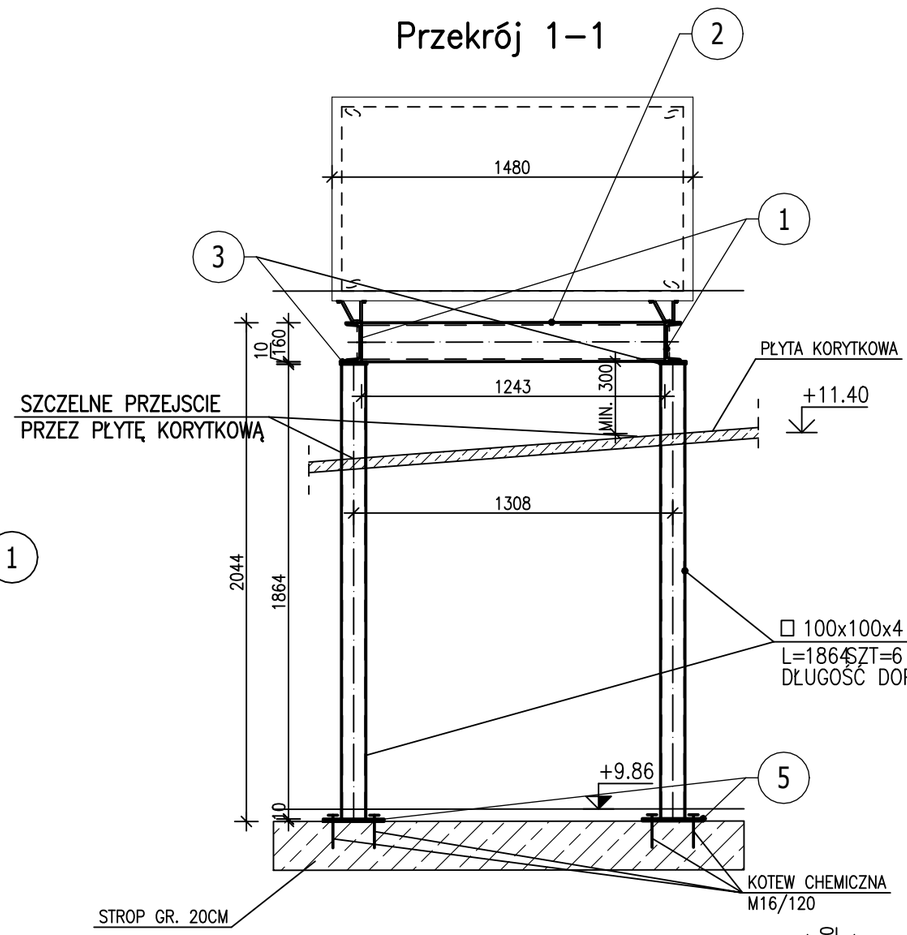

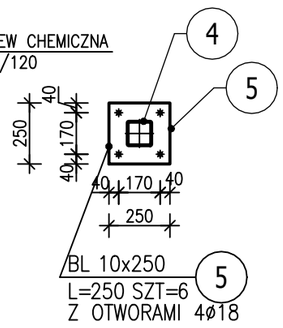

UWAGI

1. Projektowane elementy obiektów i infrastruktury technicznej znajdujące się na rysunkach, a niemające odniesienia w części opisowej i znajdujące się w części opisowej, a nieznajdujące odniesienia na rysunkach, należy traktować jako całość opracowania.
2. Wszelkie prace należy prowadzić zgodnie z zasadami sztuki budowlanej, szczegółowymi zaleceniami polskich przepisów budowlanych i norm branżowych, atestów, certyfikatów i dopuszczeń do stosowania oraz według zaleceń i zgodnie z technologiami producentów wszelkich wyrobów i systemów budowlanych stosowanych w realizacji projektu.
3. Nie należy odmierzać wymiarów z rysunku, ani używać go jako szablonu.
4. Przed przystąpieniem do prac budowlanych wszystkie wymiary należy sprawdzić w naturze. W przypadku stwierdzenia niezgodności należy zwrócić się do Projektanta.
5. Niniejsza dokumentacja stanowi część opracowania wielobranżowego. Dokumentację wielobranżową należy rozpatrywać jako całość.
6. Nie należy prowadzić robót w oparciu o dokumentację jednej branży bez sprawdzenia ich odniesień do architektury i pozostałych branż. Ewentualne wątpliwości lub wady koordynacyjne należy przedstawić nadzorowi autorskiemu przed przystąpieniem do wykonywania robót.
7. W przypadku rozbieżności wymiarowych pomiędzy rysunkami szczegółowych rozwiązań projektowych elementu, a całością projektowanego elementu, podstawą wymiarowania są rysunki rysunki szczegółowe.
8. Przed rozpoczęciem prac budowlanych elementów wprowadzonych przez Wykonawcę prac budowlanych, zobowiązany jest on wykonać rysunki warsztatowe na podstawie rysunków z danego zakresu projektu, a następnie uzyskać akceptację Inwestora i Projektanta do ich wprowadzenia. Wszelkie wątpliwości i korekty wynikające ze specyfiki produkcji i wykonania elementów należy omówić z Inwestorem i Projektantem. Wykonawca prac budowlanych ponosi odpowiedzialność za przyjęte w dokumentacji warsztatowej rozwiązania szczegółowe.
9. Wszelkie propozycje rozwiązań zamiennych należy uzgodnić z Projektantem, a następnie uzyskać akceptację Inwestora dla ich wprowadzenia.
10. W zakresie wyspecyfikowanych robót należy uwzględnić całość prac związanych z ich wykonaniem niezbędnych z punktu widzenia sztuki budowlanej, dających gwarancję ich prawidłowego wykonania, nawet jeśli nie zostały one szczegółowo przedstawione dokumentacji.
11. Szczegółowe rozwiązania i zestawienia elementów branżowych, wskazane zostały w częściach projektowych właściwych branż budowlanych.

ZESTAWIENIE STALI

POZ.	NR ELEMENTU	NAZWA ELEMENTU	DŁUGOŚĆ [mm]	GATUNEK STALI	LICZBA SZTUK	LICZBA x	LICZBA POZ	LICZBA RAZEM	DŁ. RAZEM [m]	MASA JEDN [kg/m]	MASA 1 ELEM [kg]	MASA RAZEM [kg]	POLE JEDN [m2/m]	POLE 1 ELEM [m2]	POLE RAZEM [m2]	UWAGI
NW2	1	[160	5738	S235JR	2	1	2	2	11.48	18.80	107.87	215.75	0.55	3.13	6.27	
	2	[160	1242	S235JR	3	1	3	3	3.73	18.80	23.35	70.05	0.55	0.68	2.03	
	3	BL 10x110	110	St3SX	6	1	6	6	0.66	8.64	0.95	5.70	0.24	0.03	0.16	
	4	□ 100x100x4	1864	S235JR	6	1	6	6	11.18	11.90	22.18	133.09	0.39	0.73	4.36	
	5	BL 10x250	250	S235J0	6	1	6	6	1.50	19.63	4.91	29.44	0.52	0.13	0.78	
OGÓŁEM												454.03			13.6	
NADDATEK NA SPOINY: 1.8%												8.17			0.24	
NADDATEK NA NIERÓWNOŚCI: 3%												13.62			0.41	
NADDATEK NA ELEM. DODATK.: 3%												13.62			0.41	
RAZEM:												489.44			14.66	

PRZED WYKONANIEM KONSTRUKCJI POTWIERDZIĆ WYMIARY PODSTAWY POD CENTRALĘ
USTAWIENIE CENTRALI WG PROJ. INSTALACJI WENTYLACJI
ELEMENTY STALOWE ZABEZPIECZYĆ ANTYKOROZYJNIE POPRZEZ OCYNK OGNIOWY DLA KLASY ŚRODOWISKA C3.

STAL S235JR

– spoiny pachwinowe a=4mm, obwodowe

BIK-ZELBET
BIK-STAL
BIK-BASE

INWESTOR	**10 Wojskowy Szpital Kliniczny z Polikliniką Samodzielny Publiczny Zakład Opieki Zdrowotnej ul. Powstańców Warszawy 5, 85-681 Bydgoszcz**		
GEN. PROJ.	see. architecture		
	see. sp. z o. o., nip: 7773237073 ul. Zdobywców Monte Cassino 37/3, 61-695 Poznań biuro@seearchitecture.eu, www.seearchitecture.eu +48 796 241 645, +48 605 976 505		
	KONSTRUKCJA		
PROJ. GŁ.	mgr inż. Marcin Gzieło		WKP/0181/PWOK/05
PROJ. SPR.	mgr inż. Dariusz Siwczak		WKP/0015/POOK/16
ZESPÓŁ PROJ.			
INWESTYCJA	**Montaż instalacji gazów medycznych oraz montaż kolumn medycznych w ramach zadania pn. „Przebudowa pomieszczeń na potrzeby Oddziału Klinicznego Kardiochirurgii, piętro I, bud. nr 4a, 4, 5a”**		
FAZA	Projekt wykonawczy		
BRANŻA	Konstrukcja		
NAZWA RYS.	**POZ.NW 2 PODSTAWA CENTRALI NW2**	NR	**K04**
SKALA	1:25	DATA	Poznań, 16.12.2024